Przekrój A-A

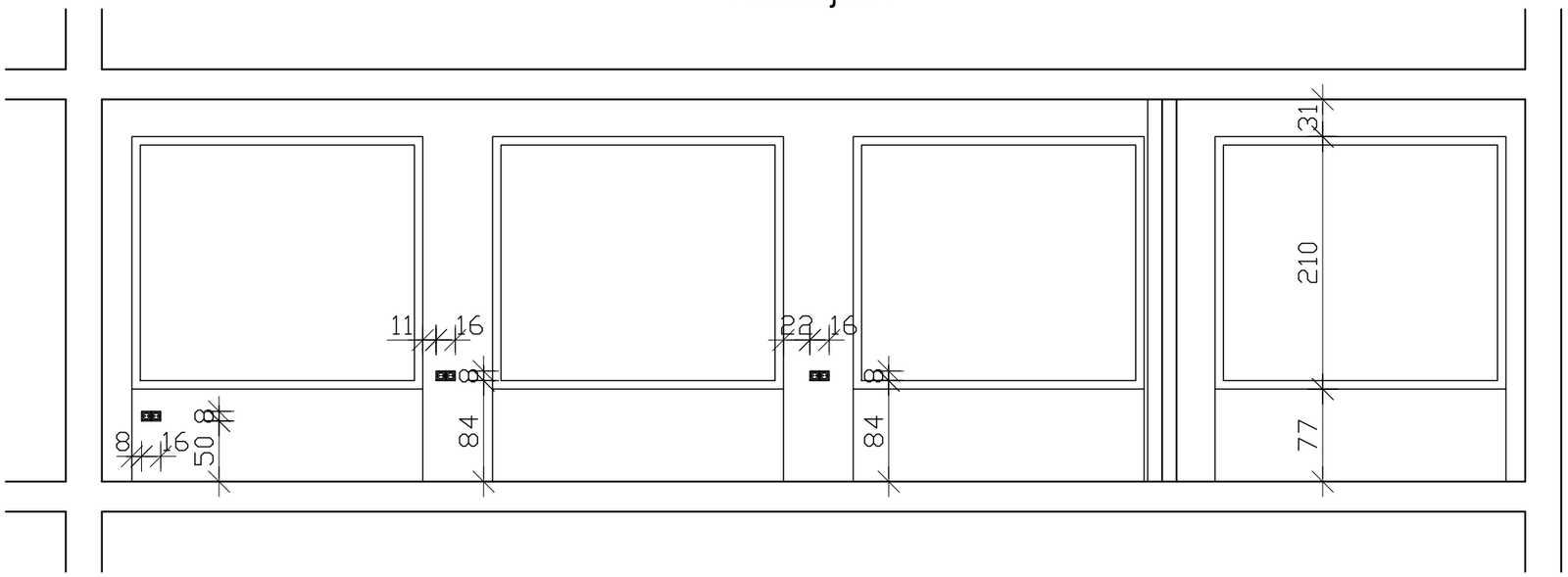
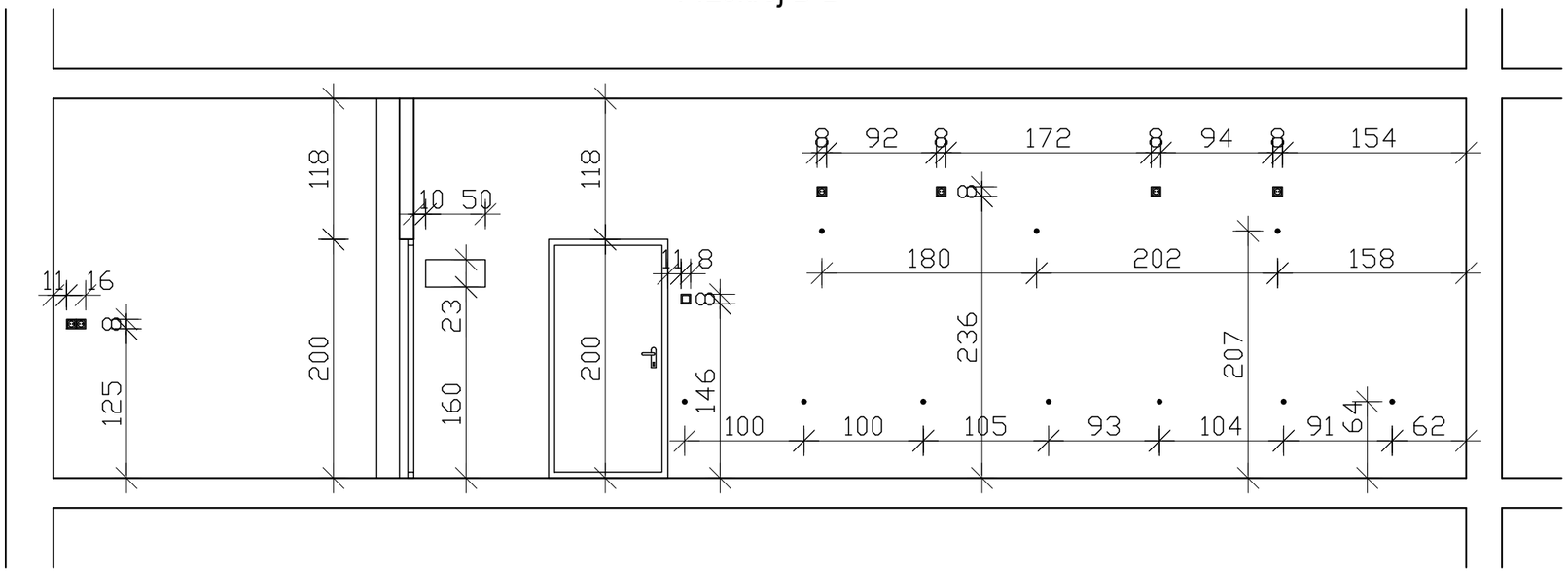
Przekrój B-B